OJEDA®
REFRIGERACION

LA MARCA DE MAYOR PRESTIGIO Y TRADICIÓN EN MÉXICO
75 ANIVERSARIO

ALPA 183

Vitrina de Lujo





MAYOR EXHIBICIÓN DE PRODUCTO
Gracias a sus ventanas laterales

eco
Gran ahorro de energía

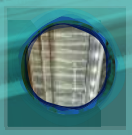
La mejor iluminación Neón LED del mercado

Soluciones
a la medida de su negocio



El mejor funcionamiento y seguridad gracias a su DOBLE SISTEMA DE REFRIGERACIÓN.



Luz embellecedora frontal



Control inteligente (Adaptable al uso).



Puertas con perfil delgado y auto cierre.

Ahorra Energía y protege el medio ambiente

NOM

HECHO EN MÉXICO

VITRINA DE LUJO

ALPA 183

Vitrina de Lujo

La Tecnología Ojeda cuenta con más de 75 años ofreciendo el mejor sistema de enfriamiento de México, el máximo beneficio en almacenaje y conservación de sus productos.

+

Tiendas de autoservicio | *Tiendas de Conveniencia* | *Restaurantes* | *Pastelerías*

GRAN AHORRO EN EL CONSUMO DE ENERGÍA
Consumo por debajo de las normas internacionales más estrictas

GRAN EXHIBICIÓN
Permite la visión panorámica del contenido, tipo mural abierto

FUNCIONALIDAD
Cuenta con entrepaños ajustables -altura e inclinación-

VERSATILIDAD
Conservación de diferentes productos: lacteos, delicatessen, pastelería, frutas, verduras y bebidas

LIBRE DE MANTENIMIENTO
Unidades de refrigeración, condensador libre de mantenimiento

RENTABILIDAD
Bajo consumo, menores costos de instalación, mínimo costo de mantenimiento

RESISTENCIA
Cuenta con bumper anti-impacto (opcional)

DESHIELO
Programado por tiempo.

EXHIBICIÓN LATERAL
Ventanas laterales (cristales templados)

Características

Dimensiones exteriores	Alto	1983 mm / 78.07 in
	Frente	1925 mm / 75.78 in
	Fondo	742 mm / 29.21 in
Dimensiones interiores	Alto	1371 mm / 53.97 in
	Frente	1830 mm / 72.04 in
	Fondo	572 mm / 47.99 in
Peso	Neto	375 kg
	Bruto	390 kg
Volumen	Neto	1176 l
Puertas		3 puertas
Entrepaños		4 entrepaños mutiposición

Sistema de refrigeración

Consumo de energía	15.86 kw / día
Clase climática	3 (24°C / 50% H.R.)
Refrigerante	R-290
Compresor	2 sistemas de 1/4 hp reforzado c/u
Evaporador	Aleta de aluminio y Tubo de cobre
Condensador	Tipo Caracol libre de mantenimiento
Temperatura de operación	De 2 a 7° C

Ahorro frente al mercado

Dimensiones de equipo

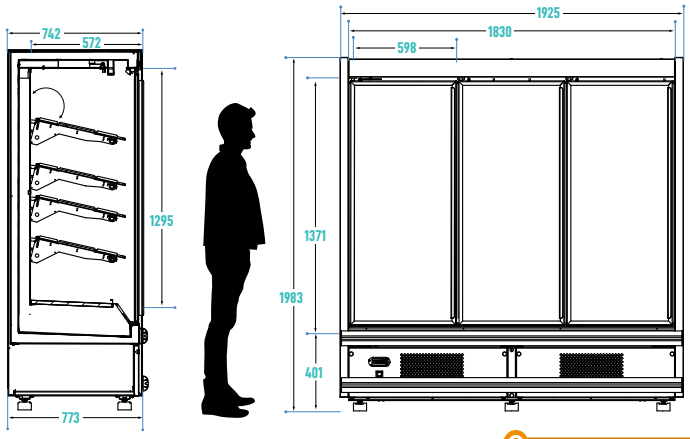

Acotamientos en mm
La altura total del equipo será condicionada según accesorio de la base

Condiciones de operación

- Debe evitarse las áreas expuestas directamente al sol y las corrientes de aire.
- La unidad está fabricada para trabajar en un ambiente de 24°C y 50% de HR

Sistema eléctrico

Amperaje	18.0 A 15.86 kw / día
Voltaje	127 v. / 60 hz
Longitud de cable tomacorriente	3 m

Sistema de iluminación

Tipo	Led vertical y horizontal
No. de lamparas	LED´S
Encendido	Interruptor de iluminación

*Accesorios

- BUMPER (opcional) *protección de equipo
- Deshielo programado por tiempo
- Gráficos personalizados (opcional)
- Entrepaño adicional
- Color interior a elegir: **Blanco, Negro**
- Patas niveladoras

***Pregunte con su distribuidor accesorios para este producto.**

Todos los derechos reservados Refrigeración Ojeda. SA de C.V. 2024. Todas las fotografias e ilustraciones son una representación de los equipos actuales. En algunos casos pudiera tener algunas variaciones Refrigeración Ojeda se reserva los derechos para cualquier cambio o modificación en los equipos sin previo aviso. Fecha de actualización: Julio/2024

OJEDA REFRIGERACION
A COOL BUSINESS

Canela 79 A y B, Col. Granjas México, Iztacalco, 08400, México, D.f.
contacto@rokinternacional.com

Ventas 1: +52 (55) 5803 1100 ext. 1139
Ventas 2: +52 (55) 5803 1100 ext. 1104 (distribuidores)

Refacciones: +52 (55) 5803 1100 ext. 1129
Servicios: +52 (55) 5803 1100 ext. 1166
Celular : 55 1301 6600
servicios@rokinternacional.com

Visítenos: www.ojeda.com.mx